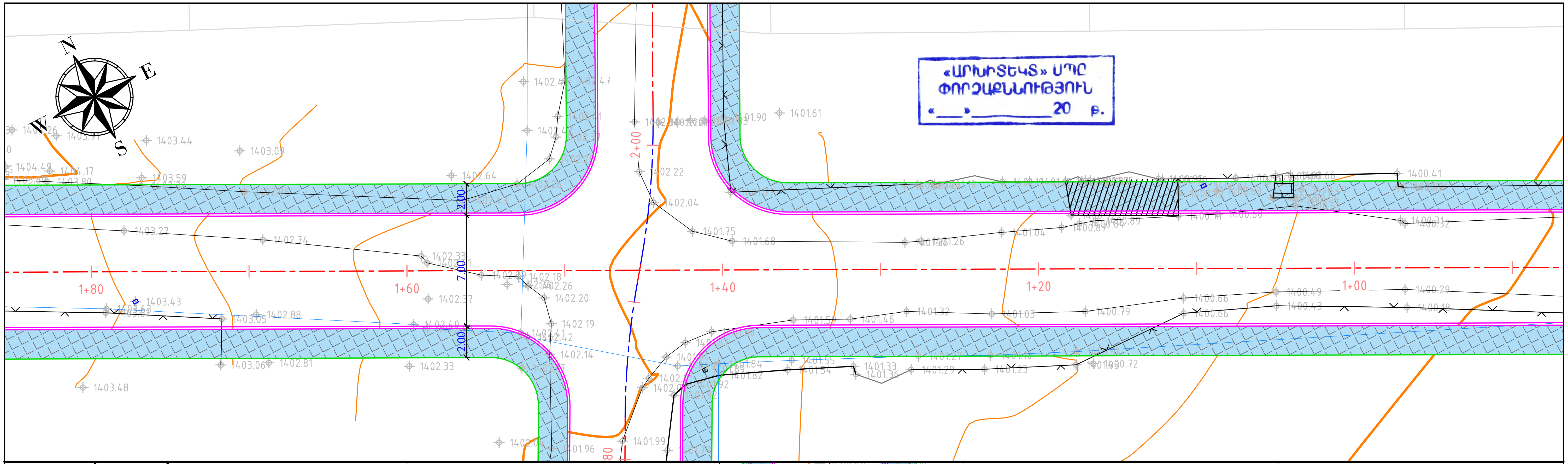

«ԱՐԽԻՏԵԿՏ» ՍՊԸ
ՓՈՐՁԱՔՆՆՈՒԹՅՈՒՆ
«__» ________ 20 թ.

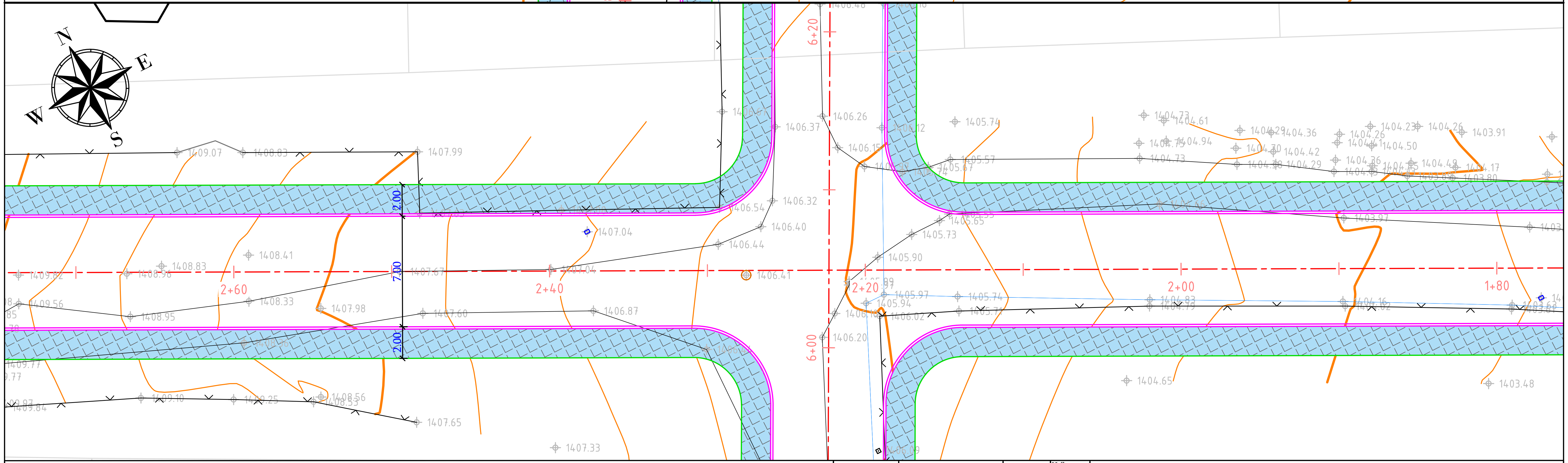

ՊԱՅՄԱՆԱԿԱՆ ՆՇԱՆՆԵՐ

Պատկեր	Նշանակություն
744.00 / 720.00 / 716.00	Սև հորիզոնականներ
744.09 / 719.81	Սև նիշեր
	Ցանկապատ
	Մուտքեր
	Շենքեր, շինություններ
	Լապտեր
	Էլ. սյուն
	Դիտահորեր
	Մայթ
	Երթևեկելի մասի եզր
	Բազալտե եզրաքար

Պաշտոն	Անուն.Ազգանուն	Ստոր.	Ամիս Ամսաթիվ
Տնօրեն	Ն. Թովմասյան	[signature]	
Գծեց	Ա. Թովմասյան	[signature]	
Ստուգեց	Ա. Հովհաննիսյան	[signature]	
	Մ 1:250		

ՀՀ Լոռու մարզի Ստեփանավան համայնքի Մայակովսկի փողոցի, Մայակովսկի 1-ին, 2-րդ փակուղիների, Կոմիտաս փողոցի, Մյասնիկյան փողոցի 1-ին, 2-րդ փակուղիների,Ավետիսյան փողոցի հիմնանորոգում տուֆե սալարկումով և 3-րդ, 4-րդ միկրոշրջանների փողոցների մայթերի կառուցում տուֆե սալարկումով
(3-րդ, 4-րդ միկրոշրջանների փողոցների մայթեր)

ՀՀ-ԼՄՍՀ-ԳՀԽԾՁԲ-25/03

Ծրագիծ - 23

Փուլ	Թերթ	Թերթեր
ԱՆ	1-(63)	67

Փռված հատակագիծ
ՊԿ0+90 - 2+70

<<ԳԵՈՔԱՐՏ>>
ՍՊԸ

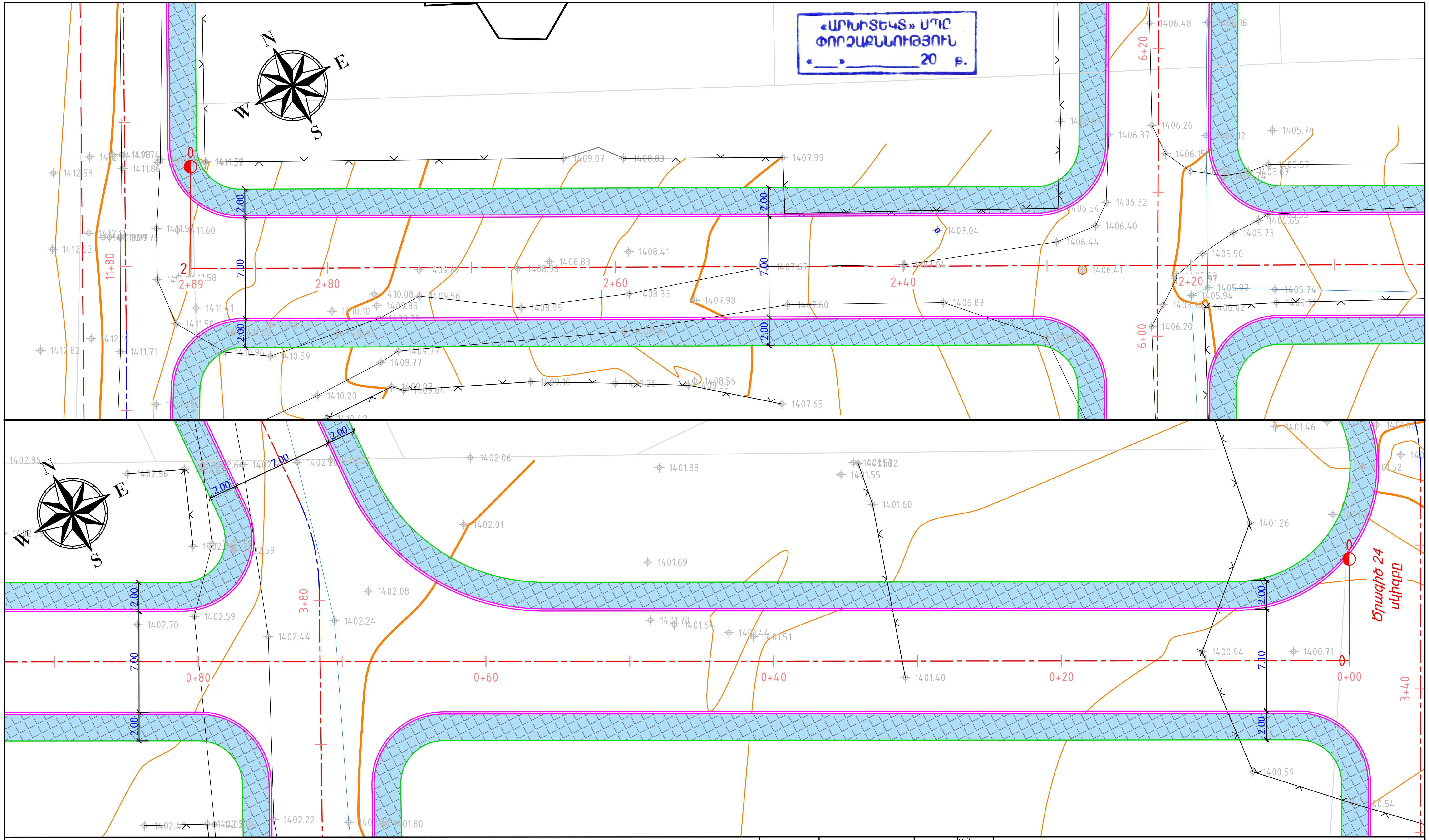

ՊԱՅՄԱՆԱԿԱՆ ՆՇԱՆՆԵՐ

744.00 / 729.00 / 724.00	Սև հորիզոնականներ
744.09 / 719.81	Սև նիշեր
	Ցանկապատ
	Սուտքեր
	Շենքեր, շինություններ
	Լապտեր
	Էլ. սյուն
	Դիտահորեր
	Մայթ
	Երթևեկելի մասի եզր
	Բազալտե եզրաքար

Պաշտոն	Անուն.Ազգանուն	Ստոր.	Ամիս Ամսաթիվ
Տնօրեն	Ն. Թովմասյան		
Գծեց	Ա. Թովմասյան		
Ստուգեց	Ա. Հովհաննիսյան		
	Մ 1:250		

ՀՀ Լոռու մարզի Ստեփանավան համայնքի Մայակովսկի փողոցի, Մայակովսկի 1-ին, 2-րդ փակուղիների, Կոմիտաս փողոցի, Մյասնիկյան փողոցի 1-ին, 2-րդ փակուղիների,Ավետիսյան փողոցի հիմնանորոգում տուֆե սալարկումով և 3-րդ, 4-րդ միկրոշրջանների փողոցների մայթերի կառուցում տուֆե սալարկումով
(3-րդ, 4-րդ միկրոշրջանների փողոցների մայթեր)

ՀՀ-ԼՄՍՀ-ԳՀԽԾՁԲ-25/03

Ծրագիծ - 23,Ծրագիծ -24

Փուլ	Թերթ	Թերթեր
ԱՆ	1-(64)	67

Փոված հատակագիծ
ՊԿ2+10 - 2+89, ՊԿ0+00 - 0+90

<<ԳԵՈՔԱՐՏ>>
ՍՊԸ

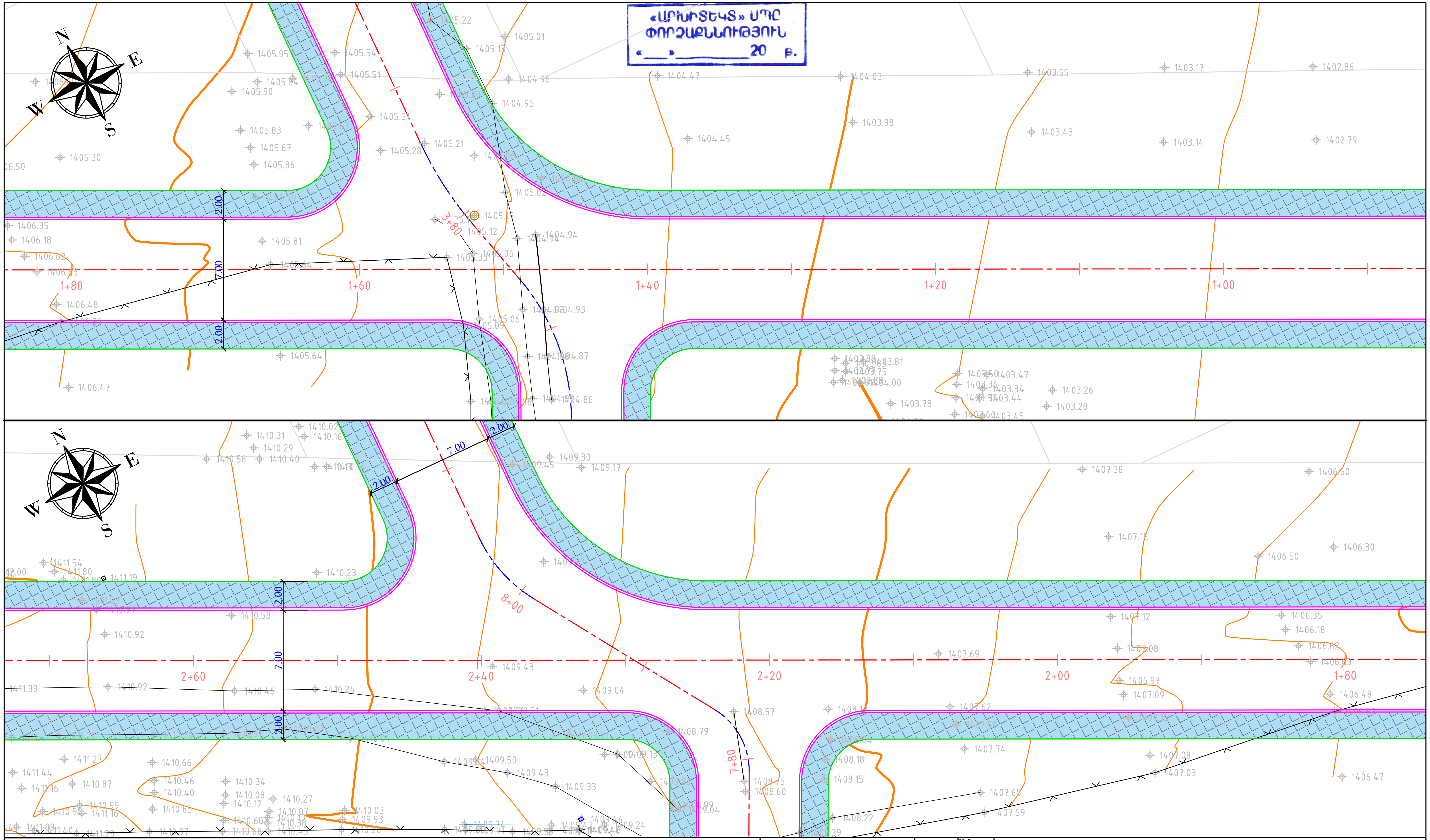

ՊԱՅՄԱՆԱԿԱՆ ՆՇԱՆՆԵՐ

2440.00	Սև հորիզոնականներ
744.09 719.81	Սև նիշեր
	Ցանկապատ
	Մուտքեր
	Շենքեր, շինություններ
	Լապտեր
	Էլ. սյուն
	Դիտահորեր
	Մայթ
	Երթևեկելի մասի եզր
	Բազալտե եզրաքար

Պաշտոն	Անուն.Ազգանուն	Ստոր.	Ամիս Ամսաթիվ
Տնօրեն	Ն. Թովմասյան		
Գծեց	Ա. Թովմասյան		
Ստուգեց	Ա. Հովհաննիսյան		
	Մ 1:250		

ՀՀ Լոռու մարզի Ստեփանավան համայնքի Մայակովսկի փողոցի, Մայակովսկի 1-ին, 2-րդ փակուղիների, Կոմիտաս փողոցի, Մյասնիկյան փողոցի 1-ին, 2-րդ փակուղիների,Ավետիսյան փողոցի հիմնանորոգում տուֆե սալարկումով և 3-րդ, 4-րդ միկրոշրջանների փողոցների մայթերի կառուցում տուֆե սալարկումով
(3-րդ, 4-րդ միկրոշրջանների փողոցների մայթեր)

ՀՀ-ԼՄՍՀ-ԳՀԽԾՁԲ-25/03

Ծրագիծ - 24

Փուլ	Թերթ	Թերթեր
ԱՆ	1-(65)	67

Փռված հատակագիծ
ՊԿ0+90 - 2+70

<<ԳԵՈՔԱՐՏ>>
ՍՊԸ

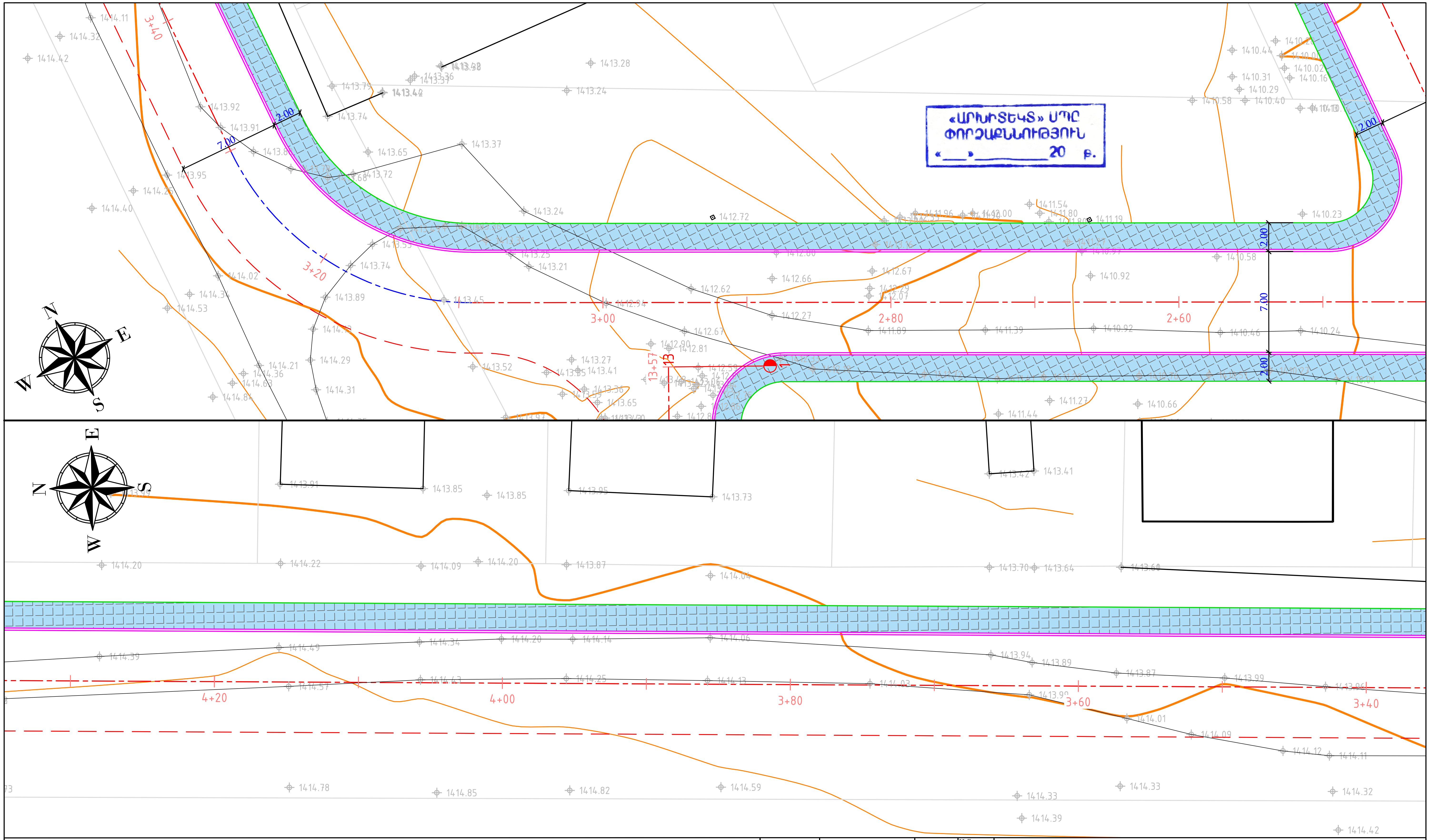

ՊԱՅՄԱՆԱԿԱՆ ՆՇԱՆՆԵՐ

744.00, 720.00, 716.00	Սև հորիզոնականներ	
744.09, 719.81	Սև նիշեր	
	Ցանկապատ	
	Մուտքեր	
	Շենքեր, շինություններ	
	Լապտեր	
	Էլ. սյուն	
	Դիտահորեր	
	Մայթ	
	Երթևեկելի մասի եզր	
	Բազալտե եզրաքար	

Պաշտոն	Անուն.Ազգանուն	Ստոր.	Ամիս Ամսաթիվ
Տնօրեն	Ն. Թովմասյան		
Գծեց	Ա. Թովմասյան		
Ստուգեց	Ա. Հովհաննիսյան		
	Մ 1:250		

ՀՀ Լոռու մարզի Ստեփանավան համայնքի Մայակովսկի փողոցի, Մայակովսկի 1-ին, 2-րդ փակուղիների, Կոմիտաս փողոցի, Մյասնիկյան փողոցի 1-ին, 2-րդ փակուղիների,Ավետիսյան փողոցի հիմնանորոգում տուֆե սալարկումով և 3-րդ, 4-րդ միկրոշրջանների փողոցների մայթերի կառուցում տուֆե սալարկումով
(3-րդ, 4-րդ միկրոշրջանների փողոցների մայթեր)

ՀՀ-ԼՄՍՀ-ԳՀԽԾՁԲ-25/03

Ծրագիծ - 24	Փուլ	Թերթ	Թերթեր
	ԱՆ	1-(66)	67

Փռված հատակագիծ
ՊԿ2+50 - 4+30

<<ԳԵՈՔԱՐՏ>>
ՍՊԸ

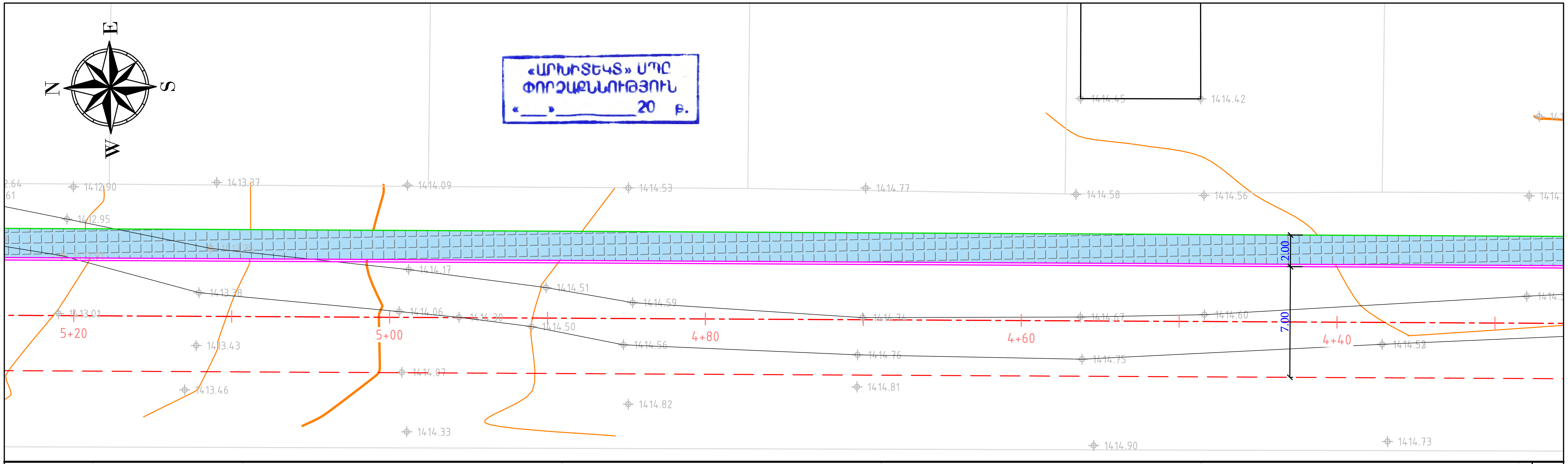

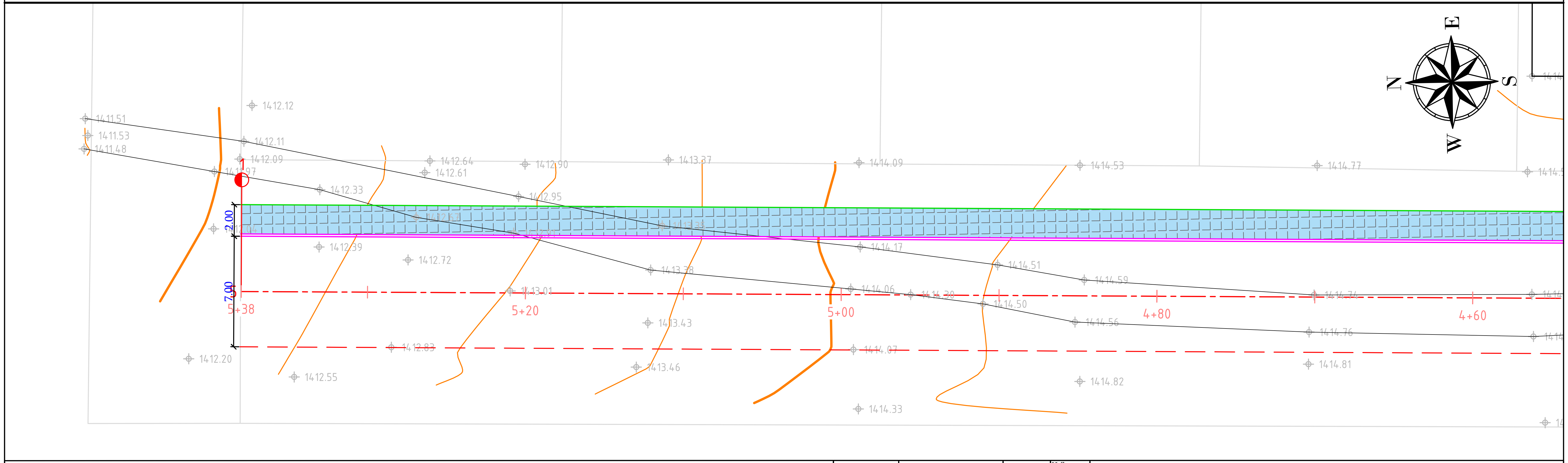

ՊԱՅՄԱՆԱԿԱՆ ՆՇԱՆՆԵՐ		
Սև հորիզոնականներ	Շենքեր, շինություններ	Մայթ
Սև նիշեր (744.09, 719.81)	Լապտեր	Երթևեկելի մասի եզր
Ցանկապատ	Էլ. սյուն	Բազալտե եզրաքար
Մուտքեր	Դիտահորեր	

Պաշտոն	Անուն.Ազգանուն	Ստոր.	Ամիս Ամսաթիվ
Տնօրեն	Ն. Թովմասյան		
Գծեց	Ա. Թովմասյան		
Ստուգեց	Ա. Հովհաննիսյան		
	Մ 1:250		

ՀՀ Լոռու մարզի Ստեփանավան համայնքի Մայակովսկի փողոցի, Մայակովսկի 1-ին, 2-րդ փակուղիների, Կոմիտաս փողոցի, Մյասնիկյան փողոցի 1-ին, 2-րդ փակուղիների,Ավետիսյան փողոցի հիմնանորոգում տուֆե սալարկումով և 3-րդ, 4-րդ միկրոշրջանների փողոցների մայթերի կառուցում տուֆե սալարկումով
(3-րդ, 4-րդ միկրոշրջանների փողոցների մայթեր)

ՀՀ-ԼՄՍՀ-ԳՀԽԾՁԲ-25/03

Ծրագիծ - 24	Փուլ	Թերթ	Թերթեր
	ԱՆ	1-(67)	67

Փոված հատակագիծ
ՊԿ4+30 - 5+38

<<ԳԵՈՔԱՐՏ>>
ՍՊԸ

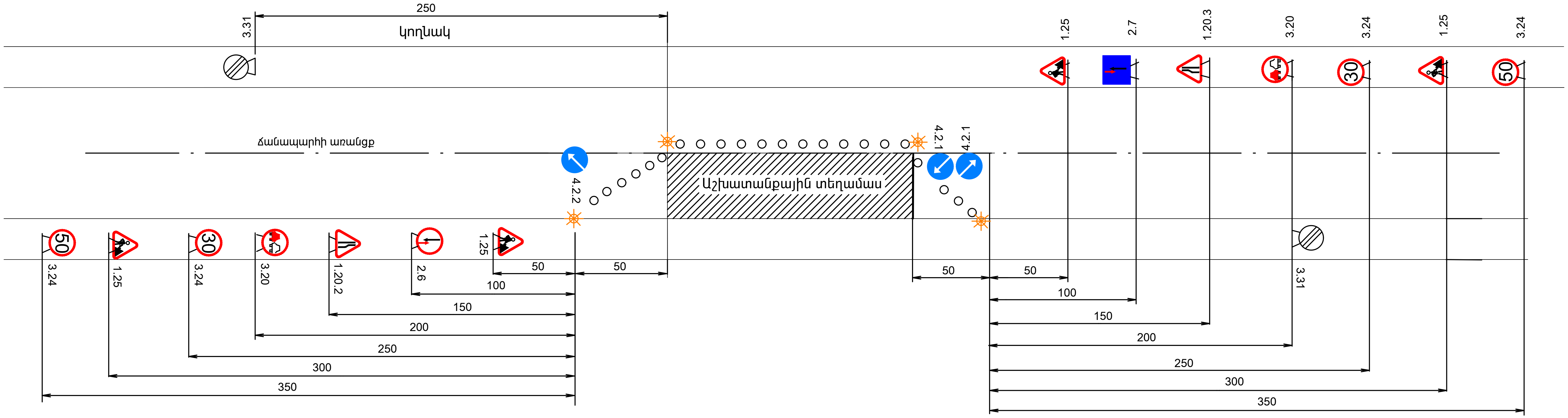

Պայմանական նշաններ

1.25	Ճանապարհային աշխատանքներ	
1.20.2	Ճանապարհի նեղացում	
1.20.3	Ճանապարհի նեղացում	
3.20	Վազանցն արգելվում է	
70 50 30	3.24	Առավելագույն արագության սահմանափակում
3.31	Բոլոր սահմանափակումների վերջ	
4.2.1	Արգելքի շրջանցում աջից	
4.2.2	Արգելքի շրջանցում ձախից	
2.6	Հանդիպակաց շարժման առավելություն	
2.7	Առավելություն հանդիպակաց շարժման նկատմամբ	
	Լուսաազդանշանային առկայծող լապտեր	

«ԱՐԽԻՏԵԿՏ» ՍՊԸ
ՓՈՐՁԱՔՆՆՈՒԹՅՈՒՆ
«___»__________20 թ.

Թերթ 1

Երթևեկության կարգավորման սխեմա

ՕԲՅԵԿՏԻ ԱՆՎԱՆՈՒՄԸ . . . .
NAME OF WORKS . . . .
ՊԱՏՎԻՐԱՏՈՒ . . . .
CLIENT . . . .
ԿԱՊԱԼԱՌՈՒ . . . .
CONTRACTOR . . . .
ՇԻՆԱՐԱՐԱԿԱՆ ԱՇԽԱՏԱՆՔՆԵՐԻ ՍԿԻԶԲ . . . .
.
DEADLINES OF CONSTRACTION BEGINNING . . . .
ՎԵՐՋ . . . .
END . . . .
ԼՐԱՑՈՒՑԻՉ ՏԵՂԵԿՈՒԹՅՈՒՆՆԵՐԻ ՀԱՄԱՐ ԶԱՆԳԵԼ ՀԵՌ. . . . .
. .
PHONE NUMBER FOR ADDITIONAL INFORMATION . . . .

Օբյեկտի սկզբում և վերջում տեղադրվող տիպային նշան

ՏԻՊ -1

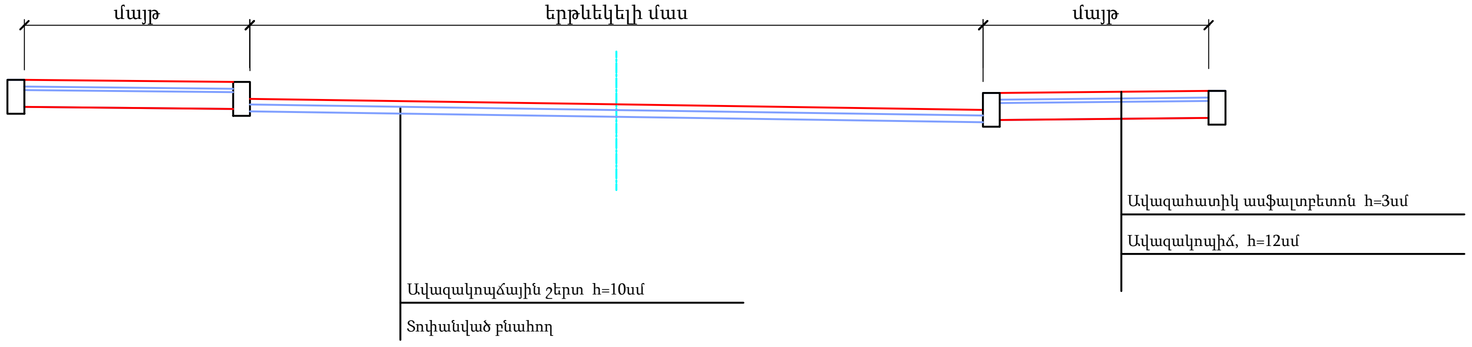

եզրաքար

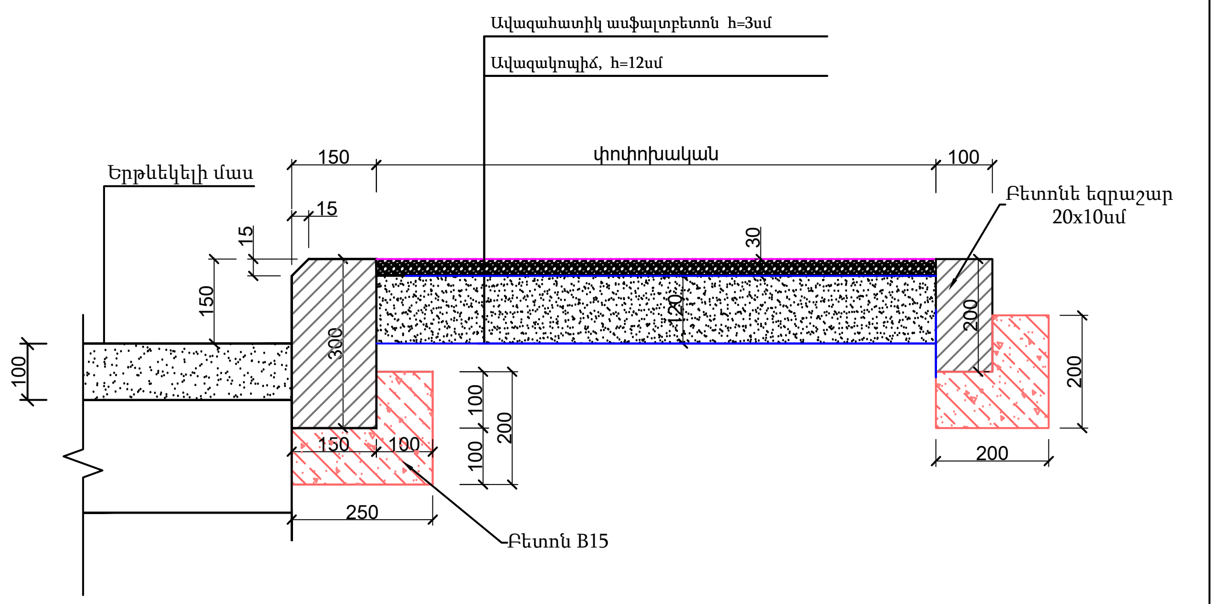

530մմ խողովակի գլխադիր

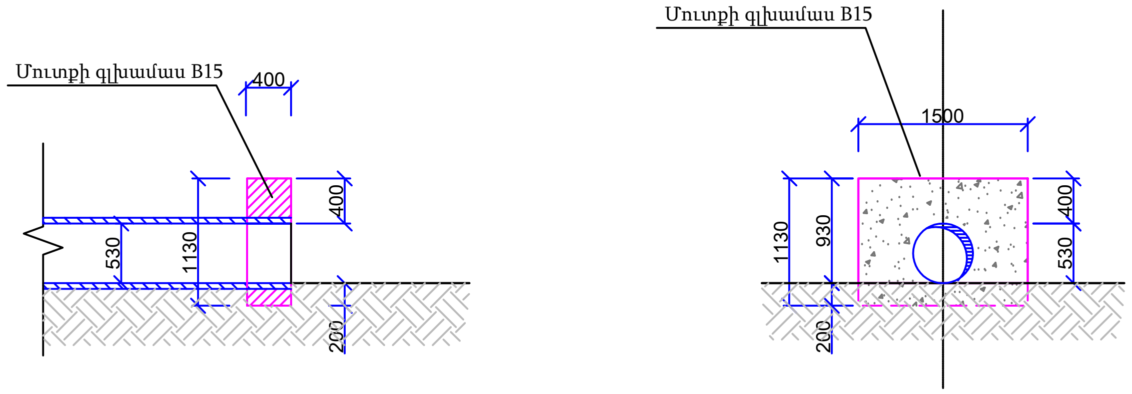

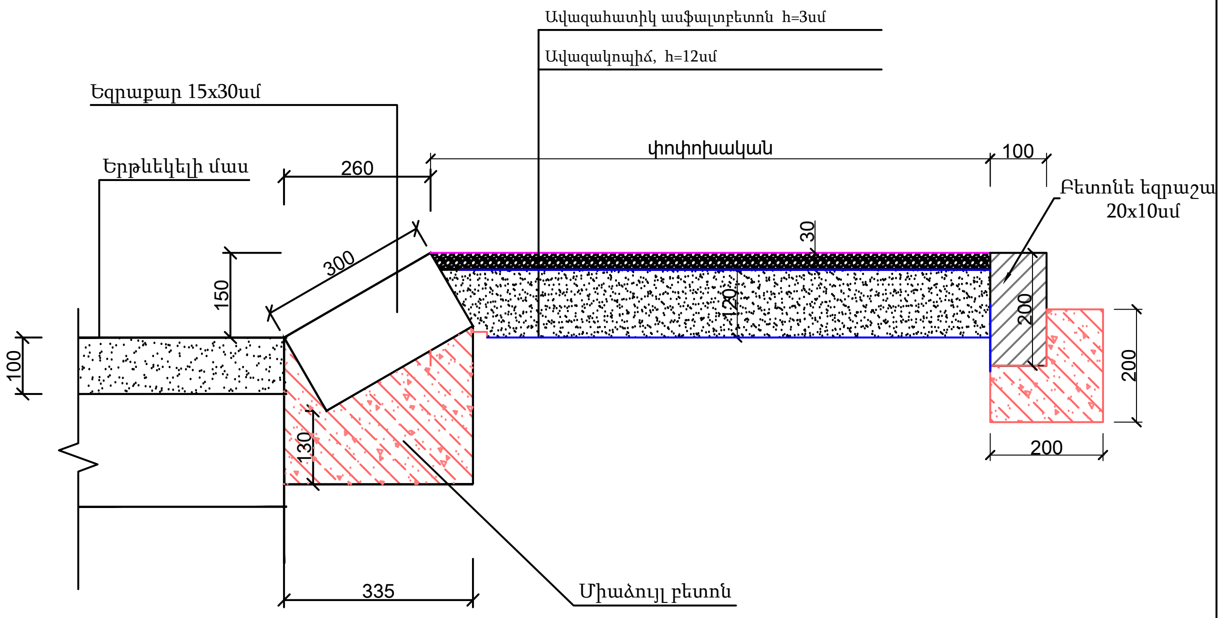

530մմ խողովակի կտրվածք

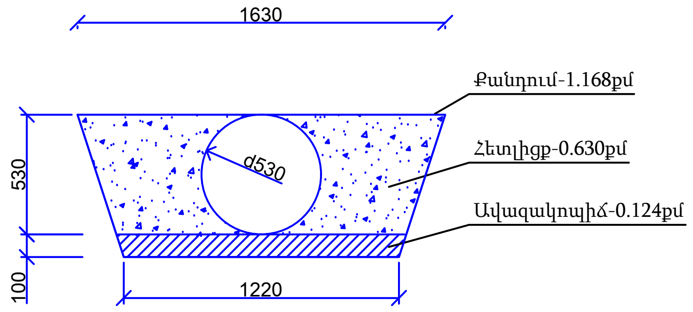

Ծանոթություն
1. Չափերը տրված են միլիմետրերով
2. Առանց մասշտաբի
3. A - Երթևեկելի մաս
4. Բոլոր չափերը և ծավալները տրված են համապատասխան ամփոփագրերում

«ԱՐԽԻՏԵԿՏ» ՍՊԸ
ՓՈՐՁԱՔՆՆՈՒԹՅՈՒՆ
«___»__________20 թ.

Թերթ 3

Ճանապարհի հագուստի կոնստրուկցիա

ՏԻՊ - 1

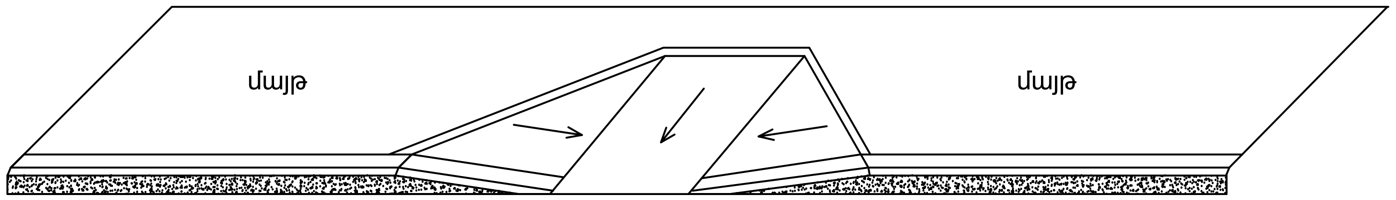

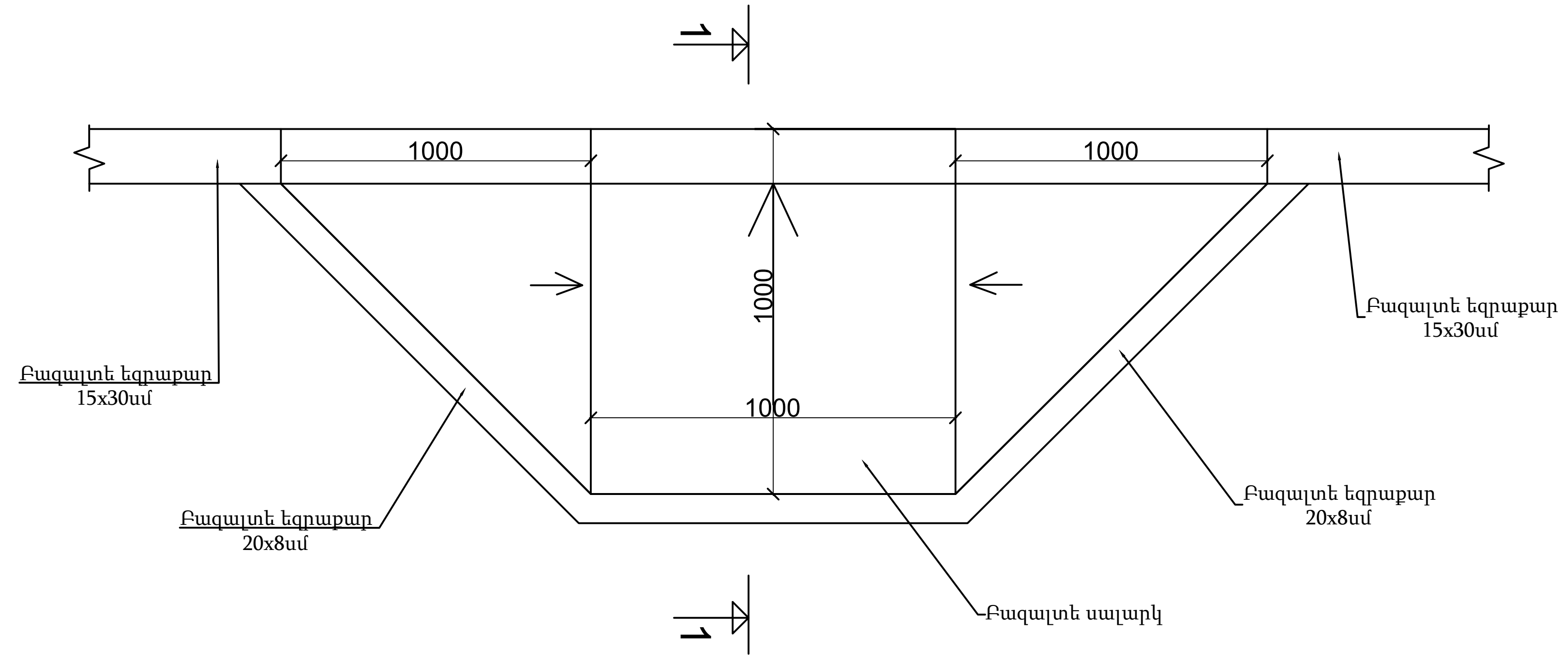

Կտրվածք 1-1

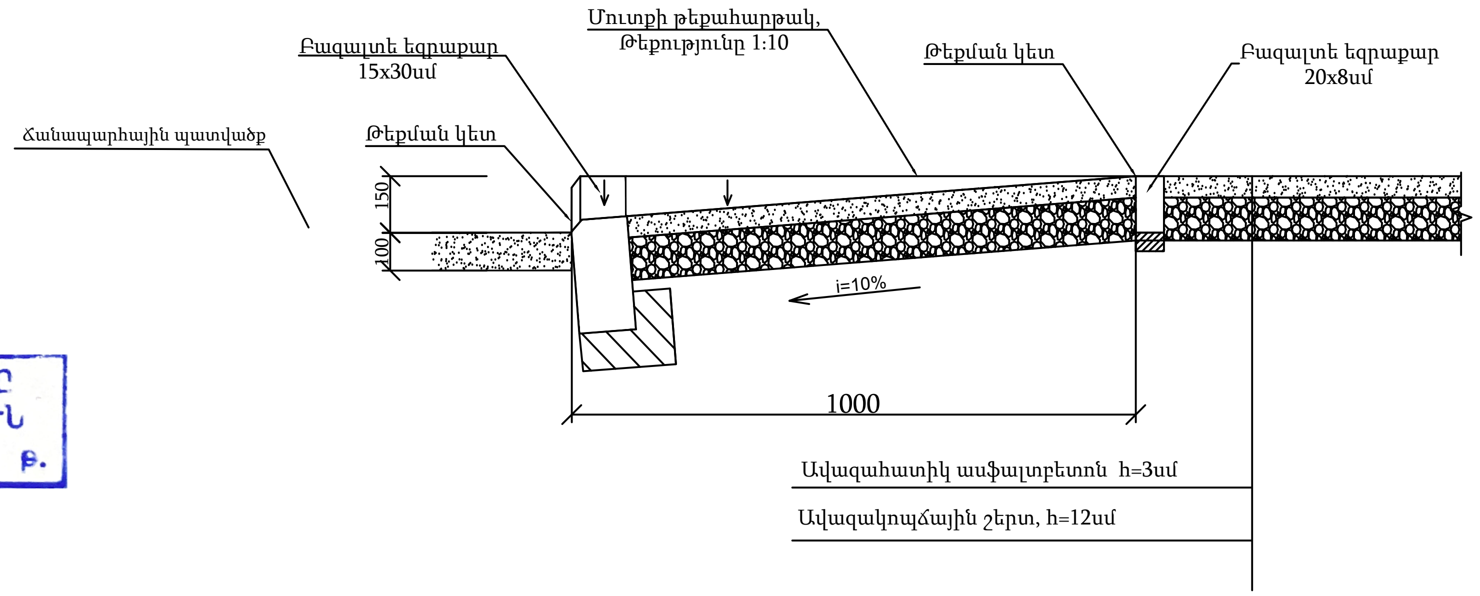

«ԱՐԽԻՏԵԿՏ» ՍՊԸ
ՓՈՐՁԱՔՆՆՈՒԹՅՈՒՆ
«___»__________20 թ.

Ծանոթություն

1. Հատակագծի չափերը տրված են միլիմետրերով:
2. Թեքահարթակի չափերն ու ձևը կարող են փոփոխվել իրավիճակից ելնել, ինչպես նաև պատվիրատուի ցանկության դեպքում:

Թեքահարթակներ	Թերթ 4

ՏԻՊ - 2

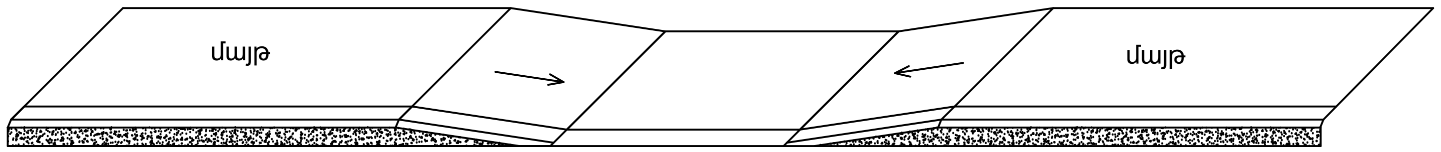

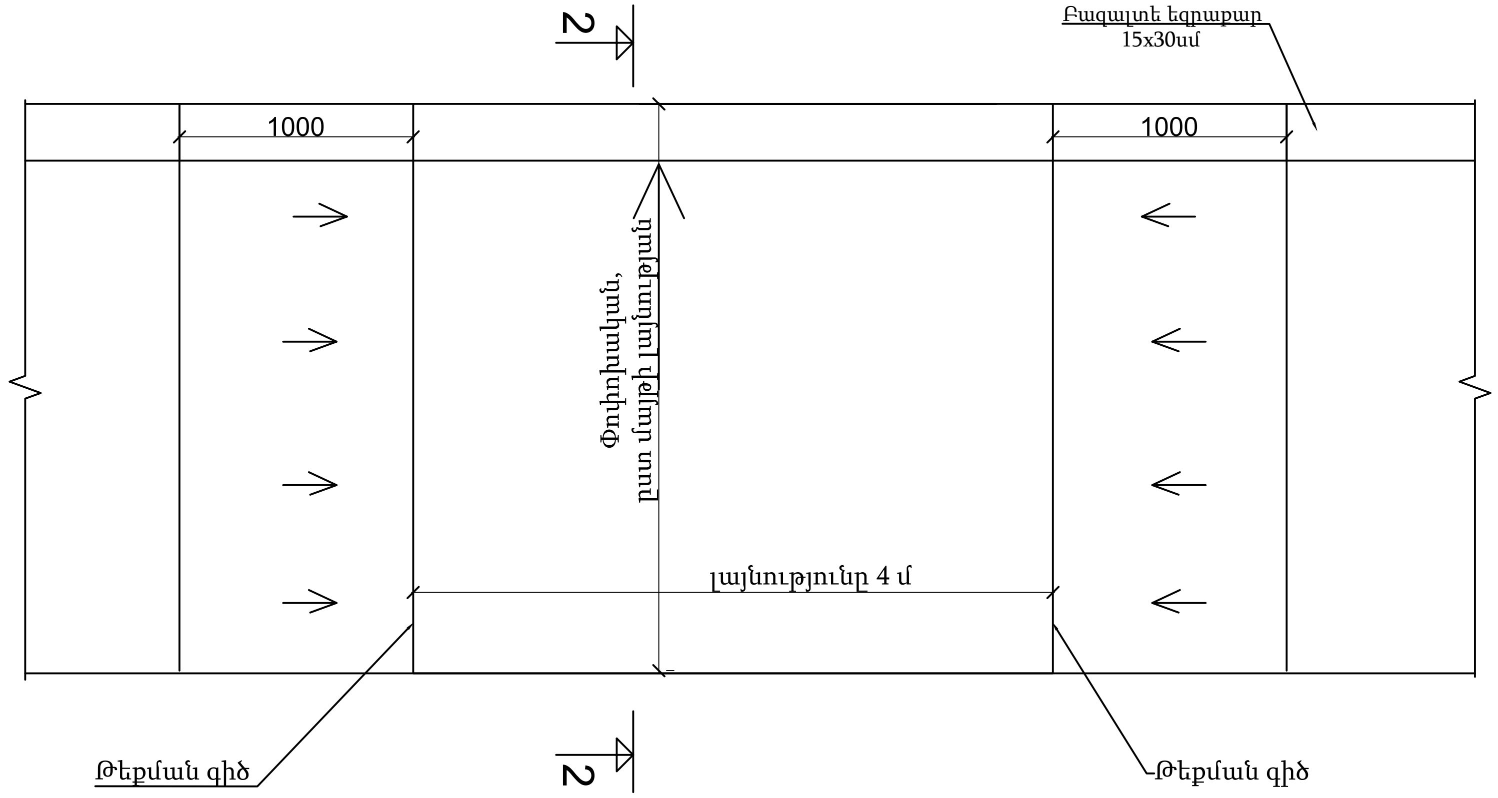

Ծանոթություն
1. Մուտքերում և անցուղիներում նախատեսված է ճանապարհային պատվածք ասֆալտբետոնե մեքենաների անխոչընդոտ մուտքի և ելքի համար` հաշվարկը կատարված է բոլոր գոյություն ունեցող և հեռանկարային մուտքերի համար, 4 մ լայնությամբ:
2. Բոլոր մանրամասն ծավալային աշխատանքները տրված են համապատասխան ամփոփագրերում

Կտրվածք 2-2

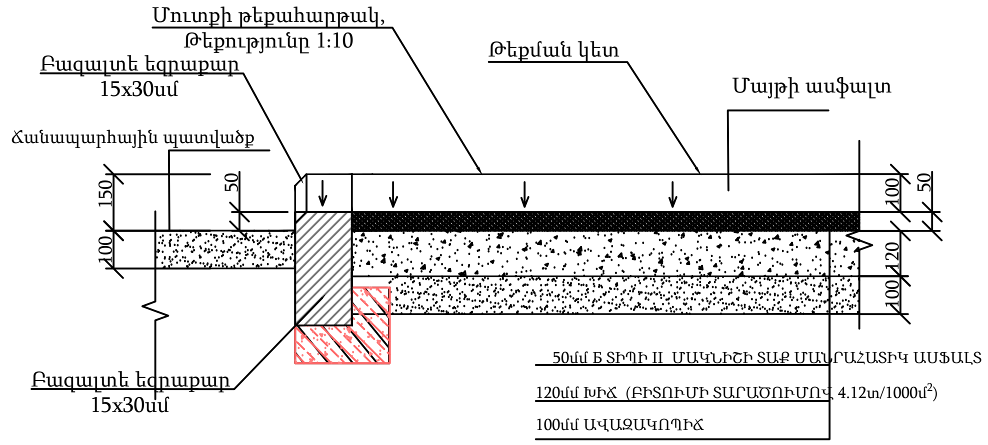

«ԱՐԽԻՏԵԿՏ» ՍՊԸ
ՓՈՐՁԱՔՆՆՈՒԹՅՈՒՆ
«___»__________20 թ.

Ծանոթություն

1. Հատակագծի չափերը տրված են միլիմետրերով:
2. Մայթերում տվյալ թեքահարթակները իրականացվում են մուտքերի մոտ, ըստ անհրաժեշտության:
3. Տվյալ թեքահարթակները ծավալային փոփոխություններ չեն առաջացնում:

<<ԳԵՈՔԱՐՏ>> ՍՊԸ	Մուտքեր անցուցիներ	Թերթ 6